RS Вентиляторы для прямоугольных воздуховодов

- Откидная крышка двигателя / крыльчатки для удобства техобслуживания
- Регулирование скорости
- Встроенные термоконтакты
- Монтаж в любом положении
- Не требует техобслуживания и надежен в работе

Корпус
Корпус выполнен из оцинкованной стали. Двигатель и рабочее колесо установлены на крышке корпуса для облегчения процедуры очистки и техобслуживания.

Электродвигатель
Двигатель с внешним ротором и возможностью регулирования по напряжению.

Геометрия рабочего колеса
Рабочее колесо центробежного типа с загнутыми назад лопатками.

Регулирование производительности
Регулирование скорости по напряжению от тиристора или трансформатора.

Защита двигателя
Встроенные термоконтакты и кабели для подключения к устройству защиты двигателя.

В случае отсутствия встроенного устройства термозащиты двигателя, гарантийные обязательства действительны только при условии правильного подключения дополнительного внешнего устройства тепловой защиты.

Более подробная информация в нашем онлайн каталоге на сайте www.systemair.ru

Дополнительные принадлежности

DS
Гибкая соединительная вставка
Стр. 358

FFK
Кассета фильтра
Стр. 360

GFL
Ответный фланец
Стр. 358

LDR
Шумоглушитель
Стр. 359

SRK
Воздушный клапан
Стр. 358

VK
Жалюзи
Стр. 348

PGK
Канальный воздухоохладитель
Стр. 363

DXRE
Канальный воздухоохладитель
Стр. 364

RB
Канальный воздухонагреватель
Стр. 361

RBM
Канальный воздухонагреватель
Стр. 362

VBR
Водяной воздухонагреватель
Стр. 365

Электрические принадлежности

S-ET
Защита двигателя
Стр. 332

REPT
Цифровой регулятор
Стр. 330

RTRE
Регулятор скорости
Стр. 315

REU
Регулятор скорости
Стр. 315

REE
Регулятор скорости
Стр. 316

REV
Выключатель питания
Стр. 343

Быстрый подбор

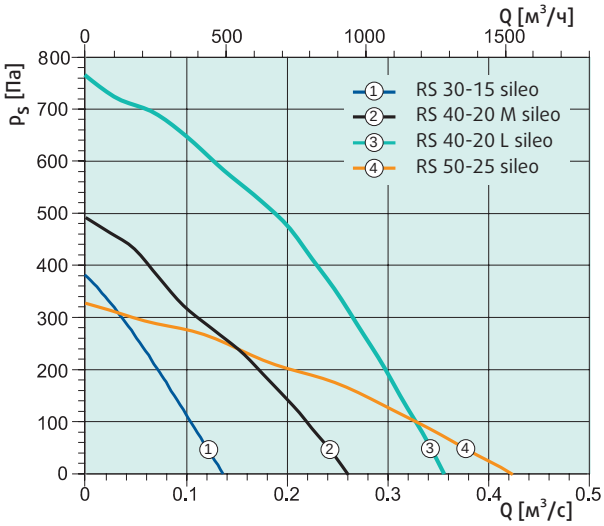

Размеры

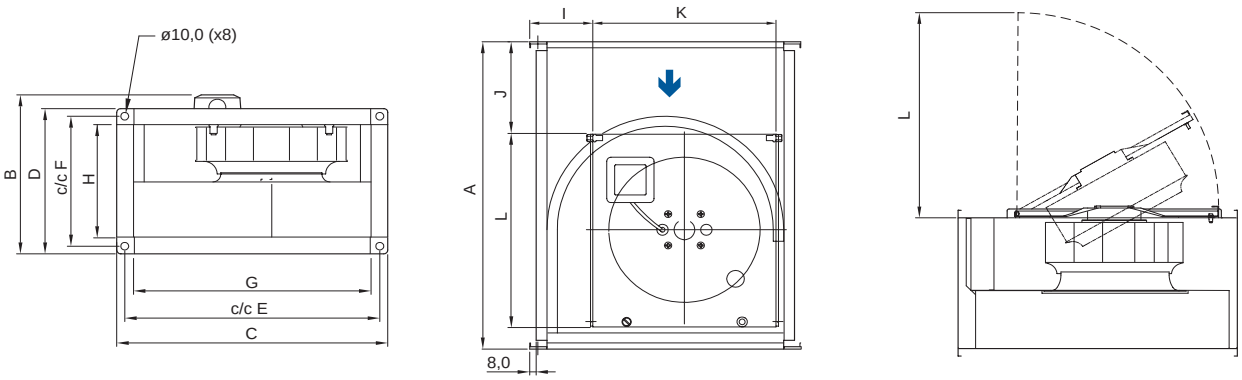

RS	A	B	C	D	E	F	G	H	I	J	K	L
RS 30-15 sileo	402	217	340	190	320	170	298	148	79	120	230	254
RS 40-20 M sileo	502	267	440	240	420	220	398	198	99	125	310	352
RS 40-20 L sileo	502	267	440	240	420	220	398	198	99	125	310.5	352.5
RS 50-25 sileo	532	317	540	290	520	270	498	248	125	85.5	366	423

Технические характеристики

RS		RS 30-15 sileo	RS 40-20 M sileo	RS 40-20 L sileo	RS 50-25 sileo
Артикул		*77284*	*77285*	*27641*	*19531*
Напряжение	В	1x230	1x230	1x230	1x230
Частота	Гц	50	50	50	50
Мощность потребления (P1)	Вт	51	107	228	129
Ток	А	0.224	0.467	0.996	0.586
Макс.температура перемещаемого воздуха	°C	70	70	70	70
* при регулировании скорости	°C	70	70	70	70
Уровень звукового давления (1 м)*	дБ(А)	36.2	43.2	49.6	42.3
Уровень звукового давления (3 м)*	дБ(А)	26.7	33.7	40.1	32.8
Вес	кг	6.2	10.7	12.6	15.3
Класс изоляции		B	B	F	B
Конденсатор	мкФ	-	2.5	5	4
Защита двигателя (1)		-	-	-	-
5-позиционный регулятор скорости (1)	Трансформатор	RE 1.5	RE 1.5	RE 1.5	RE 1.5
5-позиционный регулятор скорости, высокая/низкая скорость (1)	Трансформатор	REU 1.5	REU 1.5	REU 1.5	REU 1.5
Регулятор скорости, плавное регулирование (1)	Электр.	REE1	REE1	REE2	REE1

(*) Свободное пространство
(1) Рекомендация компании Systemair.

RS Вентиляторы для прямоугольных воздуховодов

- Откидная крышка двигателя / крыльчатки для удобства обслуживания
- Регулирование скорости
- Встроенные термоконтакты
- Монтаж в любом положении

Корпус
Корпус выполнен из оцинкованной стали. Двигатель и рабочее колесо установлены на крышке корпуса для облегчения процедуры очистки и техобслуживания.

Электродвигатель
Двигатель с внешним ротором и функцией регулирования по сигналу напряжения.

Геометрия рабочего колеса
Рабочее колесо центробежного типа с загнутыми назад лопатками.

Регулирование производительности
Регулирование скорости по напряжению от трансформатора.

Защита двигателя
Встроенные термоконтакты и кабели для подключения к устройству защиты двигателя.

В случае отсутствия встроенного устройства термозащиты двигателя, гарантийные обязательства действительны только при условии правильного подключения дополнительного внешнего устройства тепловой защиты.

Более подробная информация в нашем онлайн каталоге на сайте www.systemair.ru

Дополнительные принадлежности

DS
Гибкая соединительная вставка
Стр. 358

FFK
Кассета фильтра
Стр. 360

GFL
Ответный фланец
Стр. 358

LDR
Шумоглушитель
Стр. 359

SRK
Воздушный клапан
Стр. 358

VK
Жалюзи
Стр. 348

PGK
Канальный воздухоохладитель
Стр. 363

DXRE
Канальный воздухоохладитель
Стр. 364

RB
Канальный воздухонагреватель
Стр. 361

RBM
Канальный воздухонагреватель
Стр. 362

VBR
Водяной воздухонагреватель
Стр. 365

Электрические принадлежности

S-ET/STDT
Защита двигателя
Стр. 332

REPT
Цифровой регулятор
Стр. 330

RTRD / RTRDU
Регулятор скорости
Стр. 318/317

RTRE / RTRD
Регулятор скорости
Стр. 315/318

REU
Регулятор скорости
Стр. 315

REE
Регулятор скорости
Стр. 316

REV
Выключатель питания
Стр. 343

FRQ
Преобразователь частоты
Стр. 321

Быстрый подбор

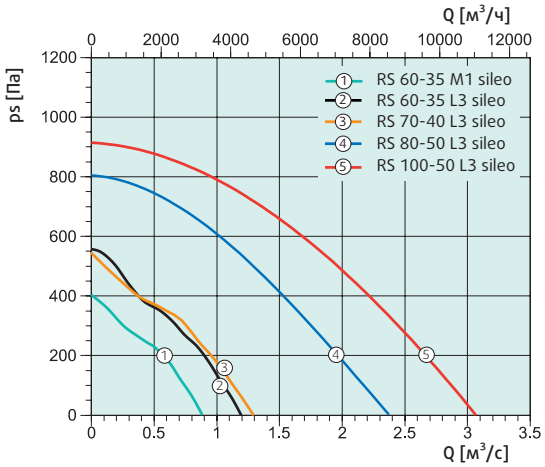

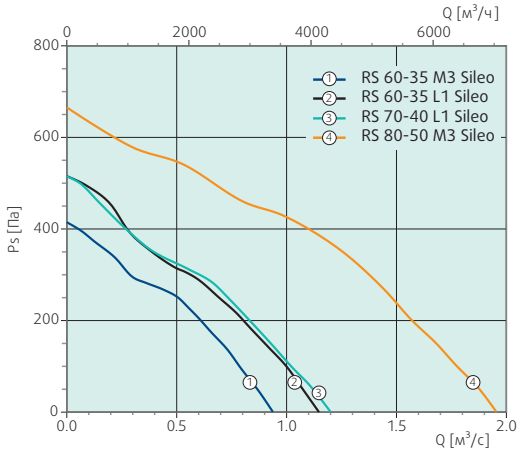

Размеры

RS 60-35 M1, 60-35 L3, 70-40 L3, 80-50 L3, 100-50 L3

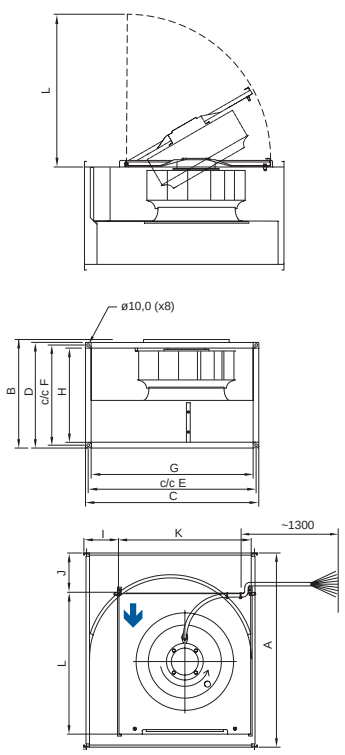

RS 60-35 L1, 60-35 M3

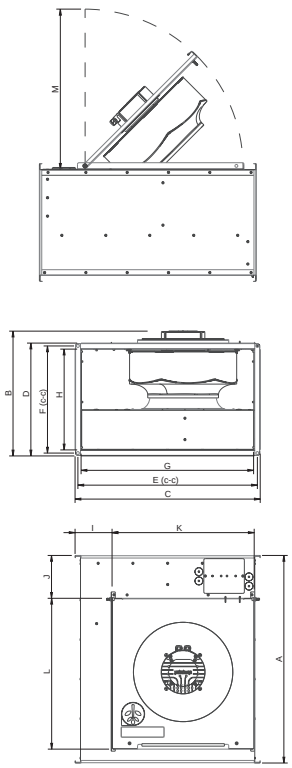

RS 70-40 L1, 80-50 M3

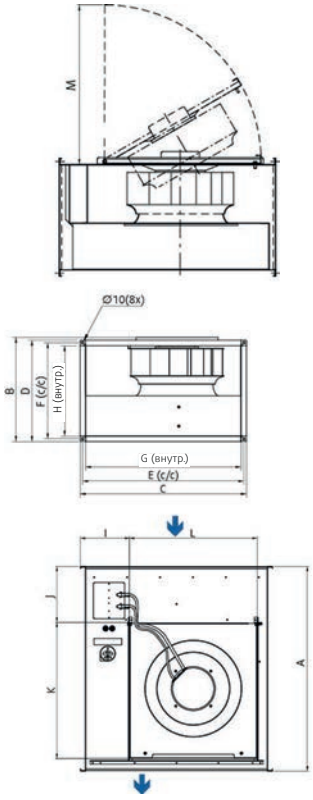

RS	A	B	C	D	E	F	G	H	I	J	K	L	M
RS 60-35 M1 sileo	717	402	640	390	620	370	598	348	128	145	490	524	-
RS 60-35 M3 sileo	717	431	640	390	620	370	598	348	109	147	491	521	530
RS 60-35 L1 sileo	717	431	640	390	620	370	598	348	109	147	491	521	530
RS 60-35 L3 sileo	717	402	640	390	620	370	598	348	128	145	490	524	-
RS 70-40 L1 sileo	787	465	740	440	720	420	698	398	189	215	524	491	518
RS 70-40 L3 sileo	787	452	740	440	720	420	698	398	189.5	215	490	524	-
RS 80-50 M3 sileo	882	560	840	541	820	520	798	498	182.5	190	614	644	650
RS 80-50 L3 sileo	882	573	840	541	820	520	798	498	182.5	190	614	644	-
RS 100-50 L3 sileo	982	583	1040	541	1020	520	998	498	298.5	290	614	644	-

Технические характеристики

RS		RS 60-35 M1 sileo	RS 60-35 M3 sileo	RS 60-35 L1 sileo	RS 60-35 L3 sileo	RS 70-40 L1 sileo	RS 70-40 L3 sileo	RS 80-50 M3 sileo	RS 80-50 L3 sileo	RS 100-50 L3 sileo
Артикул		*39630*	*79383*	*79386*	*39631*	*79388*	*39632*	*39633*	*39634*	*39635*
Напряжение	В	1x230	3x400	1x230	3x400	1x230	3x400	3x400	3x400	3x400
Частота	Гц	50	50	50	50	50	50	50	50	50
Мощность потребления (P1)	Вт	326	285	492	537	480	542	886	1379	2210
Ток	А	1.71	0.64	2.25	1.25	2.21	1.32	1.82	3.16	4.27
Макс.температура перемещаемого воздуха	°C	70	70	70	70	70	70	70	70	70
* при регулировании скорости	°C	70	70	70	70	70	70	70	70	70
Уровень звукового давления (1 м)*	дБ(А)	53.7	48.5	54.5	54.7	50.1	53.5	57.3	62.9	60.2
Уровень звукового давления (3 м)*	дБ(А)	44.2	39	45	45.2	40.6	44	47.8	53.4	50.7
Вес	кг	26.3	26.3	32	32	34.2	34.2	61.6	67.4	83
Класс изоляции		F	F	F	F	F	F	F	F	F
Конденсатор	мкФ	-	-	4		12	-	-	-	-
Защита двигателя (1)		S-ET 10	STDT 16	S-ET 10	STDT 16	S-ET 10	STDT 16	STDT 16	STDT 16	STDT 16
5-позиционный регулятор скорости (1)	Трансформатор	RTRE 3	RTRD 2	RTRE 3	RTRD 2	RTRE 3	RTRD 2	RTRD 2	RTRD 4	RTRD 7
5-позиционный регулятор скорости, высокая/низкая скорость (1)	Трансформатор	REU 3(2)	RTRDU 2	REU 3(2)	RTRDU 2	REU 3(2)	RTRDU 2	RTRDU 2	RTRDU 4	-
Регулятор скорости, плавное регулирование (1)	Электр.	REE 2(2)	-	REE 4(2)	-	REE 4(2)	-	-	-	-

(*) Свободное пространство
(1) Рекомендация компании Systemair.
(2) + S-ET 10